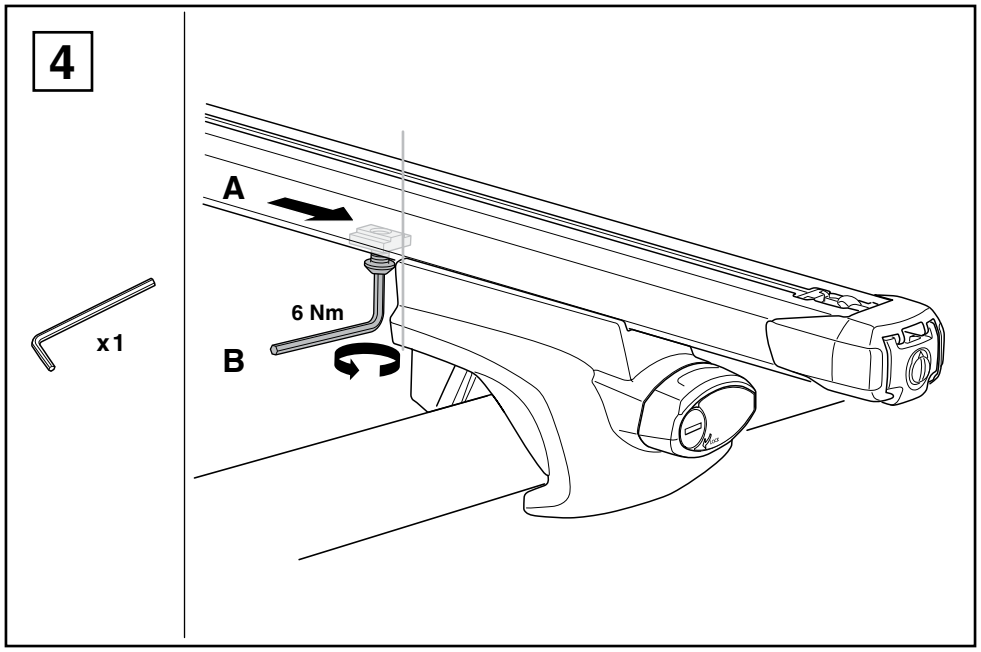

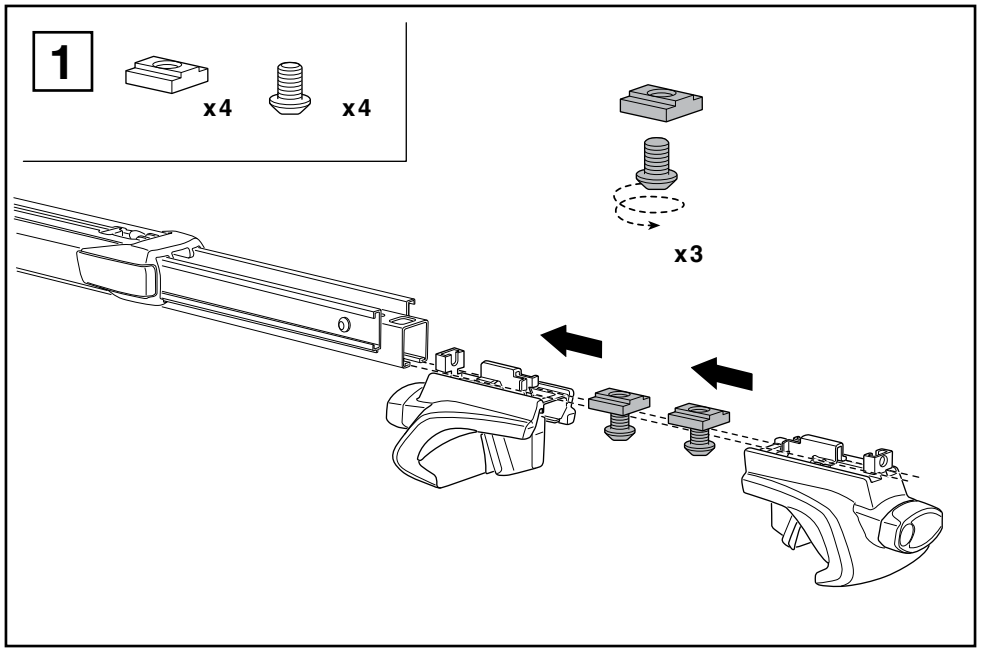

6DF/4.20110402.501-7620-01

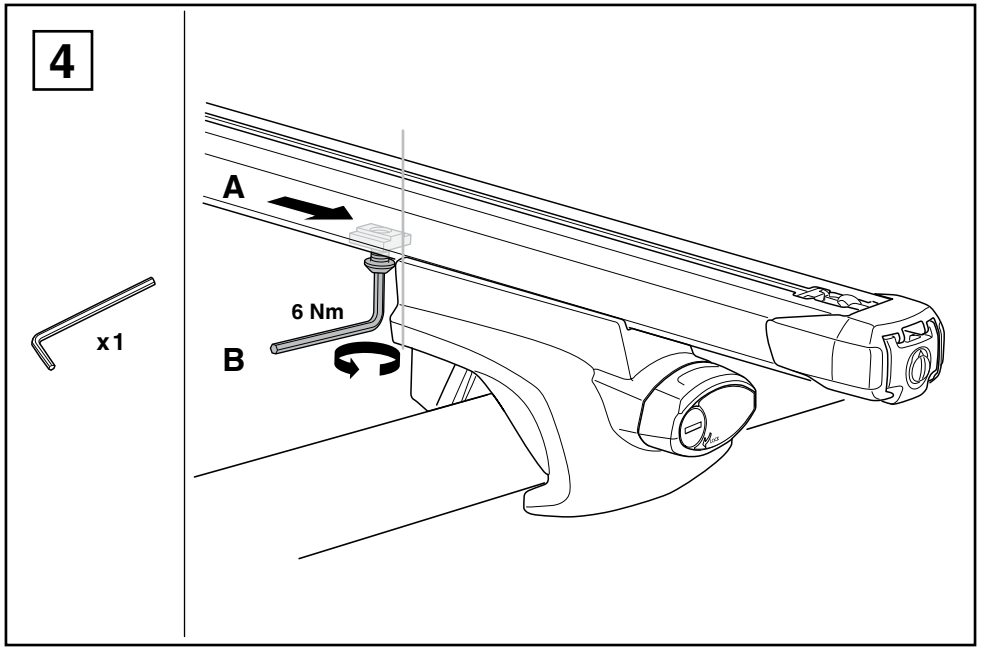

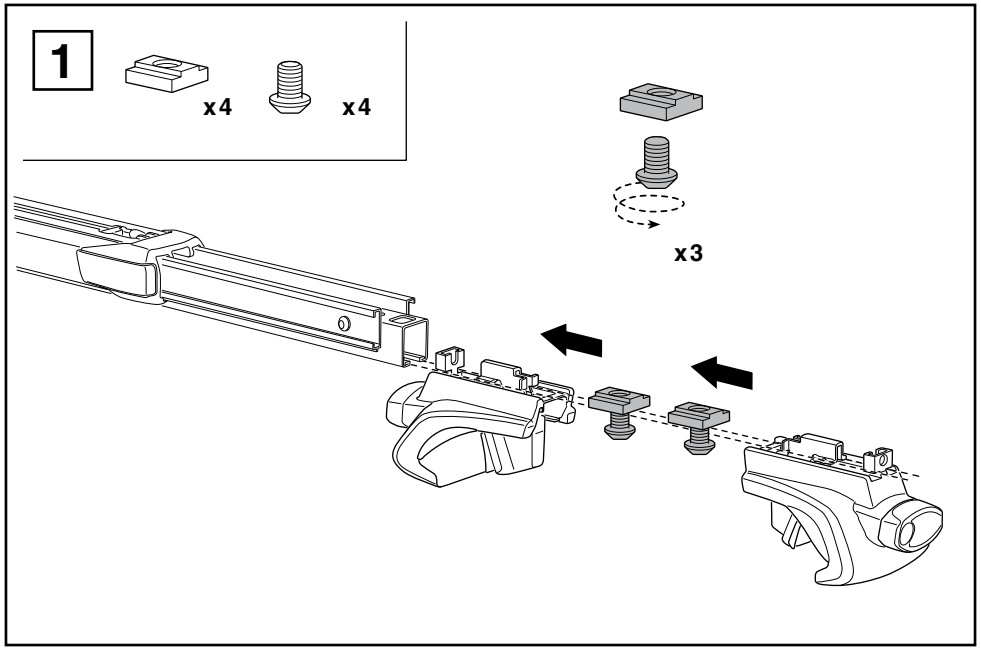

6DF/4.20110402.501-7620-01

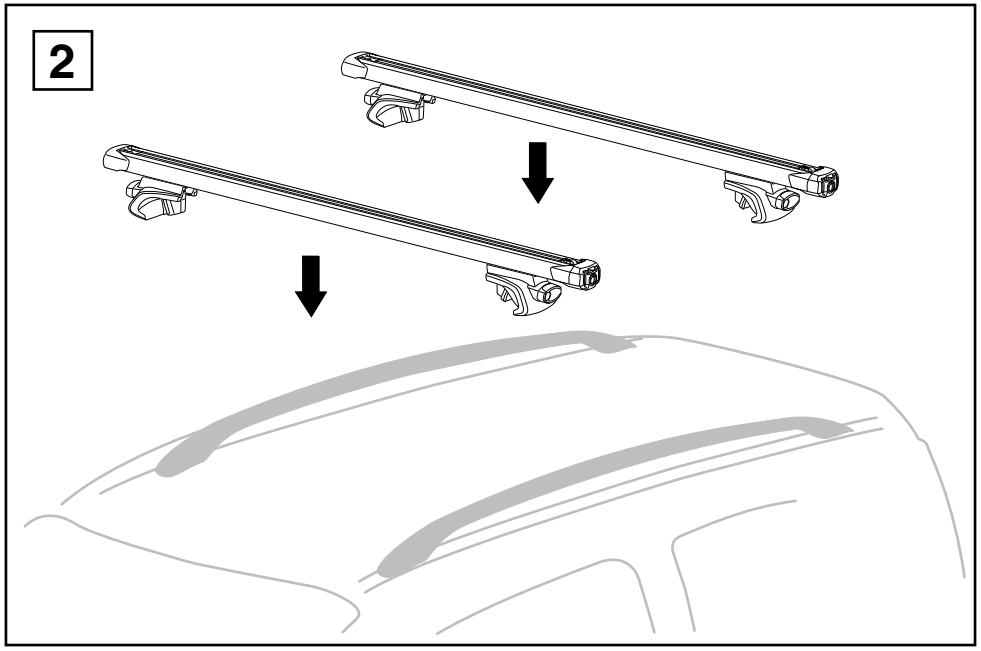
2

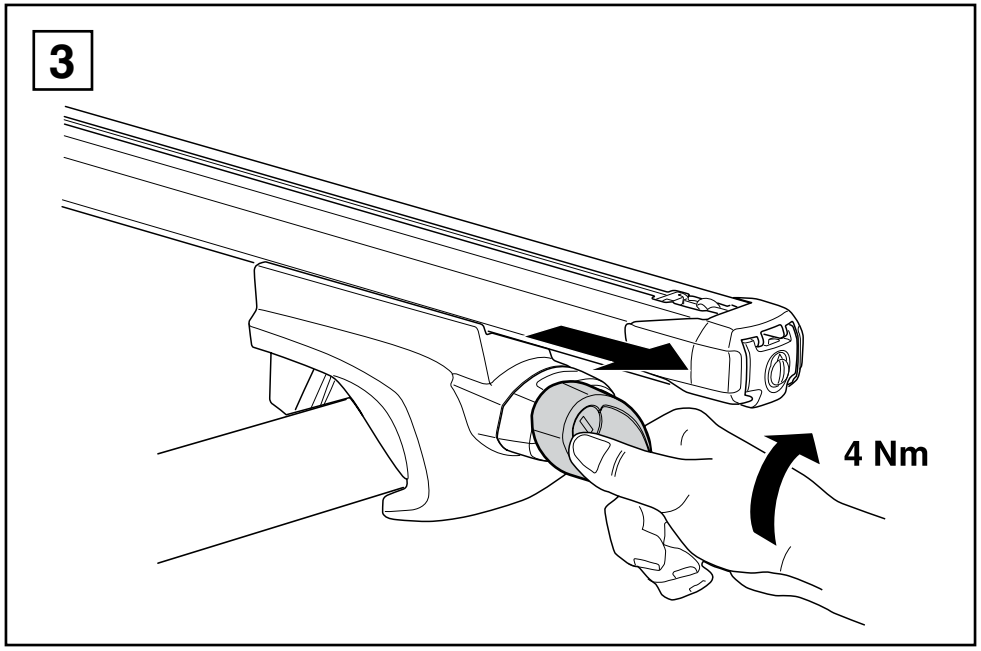
3
4 Nm

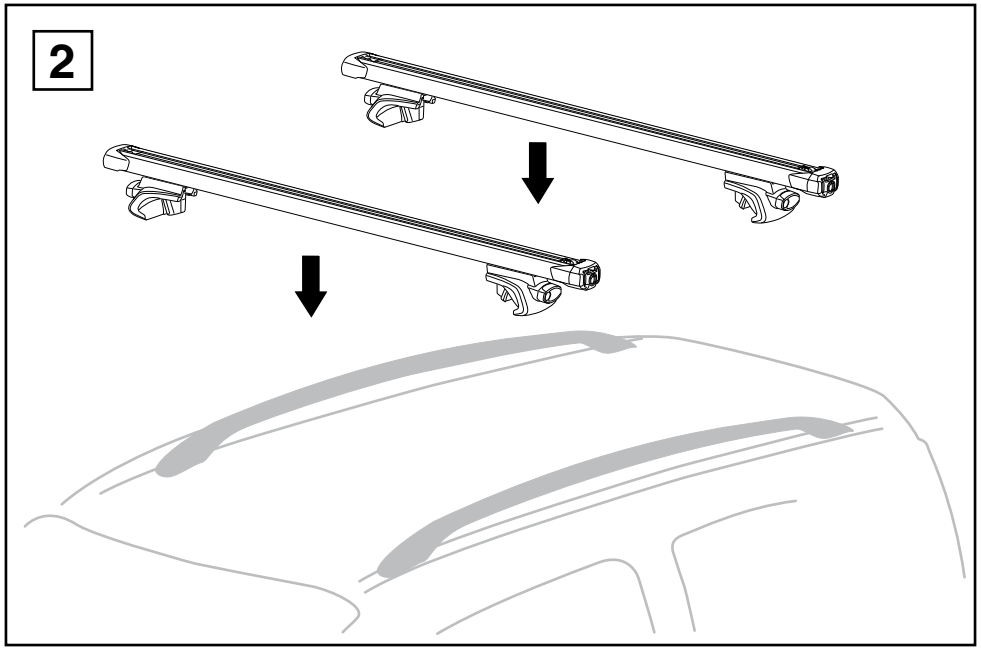
2

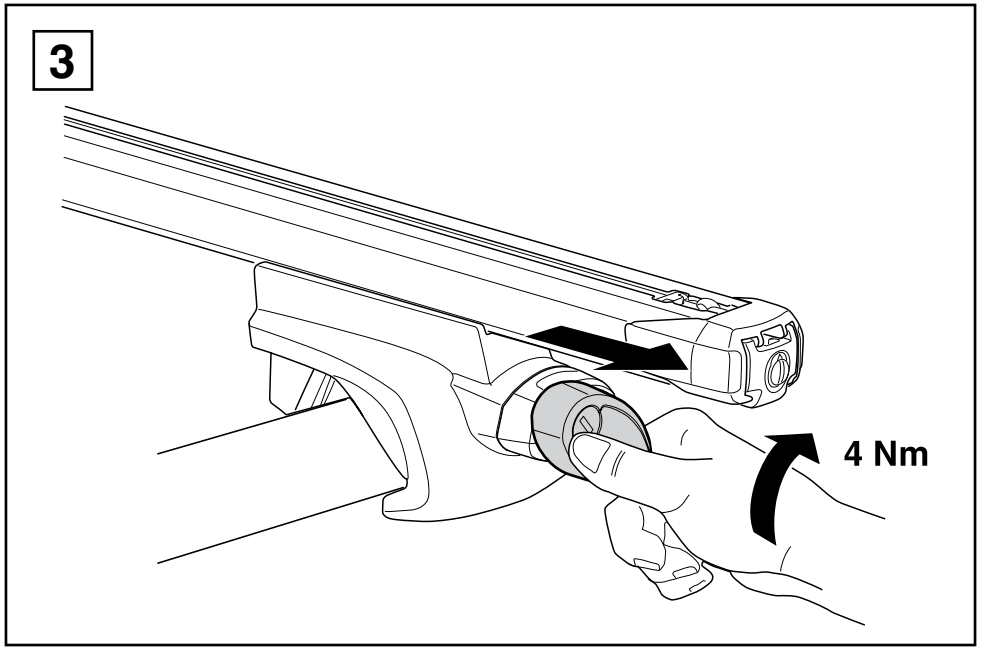
3
4 Nm